sistema scorrevole tuttovetro

all-glass sliding system

weese light by domal

Installare WEESE Light a chiusura di un gazebo permette la realizzazione di uno spazio vivibile tutto l'anno: nel periodo estivo la semplice apertura scorrevole permetterà passaggio d'aria, nel periodo freddo sarà protezione da vento ed intemperie.

Installing WEESE Light to close a gazebo allows the creation of a living space all year round: in the summer the simple sliding opening will allow air passage, in the cold period it will be protection from wind and weather.

WEESE Light è personalizzabile grazie alla modularità dei binari a più vie
ed alla disponibilità a realizzare ante a misura.
L’ allestimento degli spazi esterni è a misura di esigenze e tipologia degli spazi

---

WEESE Light can be customized thanks to the modularity of the multi-way tracks
and the willingness to make custom-made doors.
The preparation of outdoor spaces is tailored to the needs and types of spaces.

Ante scorrevoli collegate l’ una all’ altra per facilitare le fasi di apertura e chiusura anche in soluzioni a più pannelli vetrati. L’ isolamento acustico si attesta intorno ai 10dB.

Sliding doors connect one to the other to facilitate the opening and closing phases even in solutions with several glazed panels. The acoustic insulation is around 10dB.

WEESE Light è la soluzione ideale per realizzare zone meeting e zone relax in spazi diversamente inutilizzabili causa vento, rumori, smog, intemperie.

WEESE Light is the ideal solution for creating meeting areas and relaxation areas in otherwise unusable spaces due to wind, noise, smog, weather.

Installata come divisorio per interni, a tutta altezza o su parapetto è la soluzione ideale per la separazione degli spazi; è possibile allestire WEESE Light con vetri satinati, colorati, smaltati, decorati.

The solution is installed as an interior partition, full-height or on a parapet ideal for separating spaces; it is possible to set up WEESE Light with glass satin, colored, enamelled, decorated.

Design, funzionalità, leggerezza, trasparenza, flessibilità di impiego, personalizzazione con un’unica caratteristica comune: la durevolezza.

Design, functionality, lightness, transparency, flexibility of use, personalization with one common characteristic: durability.

Vaschetta di trascinamento in finitura acciaio spazzolato, abbinabile a serrature singole o doppie.

Serrature singole in finitura acciaio spazzolato per chiusure laterali o con contropiastra per chiusure centrali.

Drag tray in brushed steel finish, combinable with single or double locks

Single locks in brushed steel finish for side locks or with counterplate for central locks.

weese light

Descrizione sistema

Sistema ideale per la chiusura di dehor, pergole, bioshade, gazebo e coperture.
I profili modulari e componibili lasciano la più ampia scelta nel configurare ogni sistema modulando dimensioni e numero di ante in funzione del numero di vie e dello spazio disponibile.
È un sistema veloce nell' installazione e semplice da configurare; è il connubio perfetto per tutte le strutture sia in carpenteria che composte da profili easy.
La totale assenza di profili verticali e con chiusura vetro su vetro lascia inalterata la vista verso l'esterno.
Sistema di pannelli collegati tra loro per favorire maggiore semplicità nella fasi di apertura e chiusura.
Aperture singole laterali o doppie centrali e laterali accessoriabili con serrature, vaschette di trascinamento o chiusure laterali integrate nei profili laterali di finitura e compensazione.

Configurazione

I sistemi di binari **WEESE light** sono modulari e componibili. Le tipologie di installazione e gli esempi delle configurazioni sono esemplificativi non limitativi.

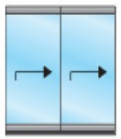

◄ Configurazione 2 ante con binario a 2 vie

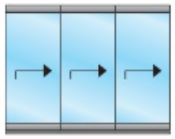

◄ Configurazione 3 ante con binario a 3 vie

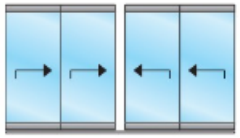

◄ Configurazione 4 ante con binario a 2 vie

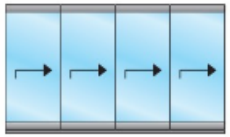

◄ Configurazione 4 ante con binario a 4 vie (binario 2+2 vie)

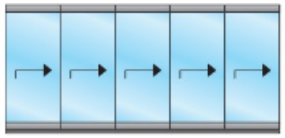

◄ Configurazione 5 ante con binario a 5 vie (binario 3+2 vie)

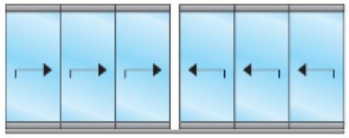

◄ Configurazione 6 ante con binario a 3 vie (binario 3+3 vie)

Configurazioni

Configuration

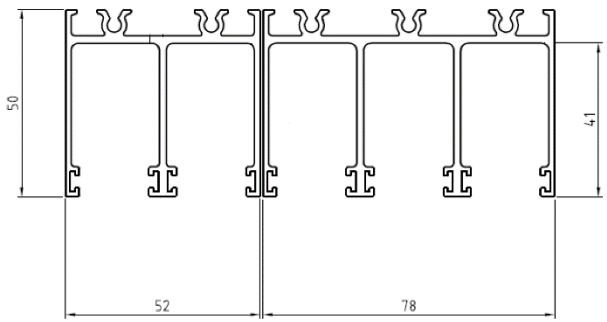

Profili con visive minimali
Binari affiancabili

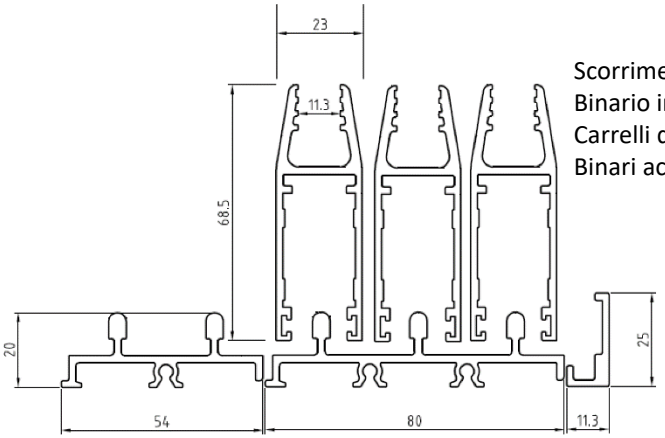

Scorrimento in appoggio a pavimento.
Binario inferiore da 20mm incassabile
Carrelli di elevata portata (160 Kg/anta)
Binari accoppiabili

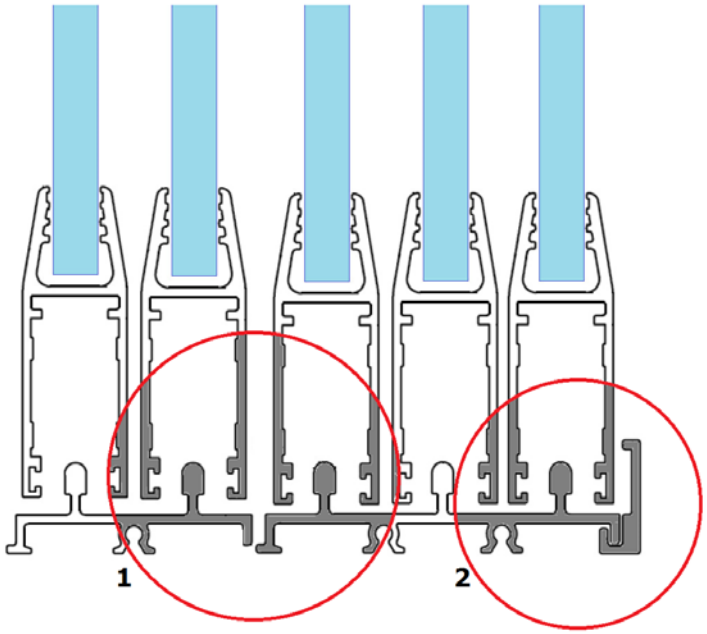

I profili binario a 2 o 3 vie possono essere posati di seguito (1):

- ogni binario superiore va affiancato;
- ogni binario inferiore va alloggiato in modo che, l' uno con l' altro, incastrino fino a chiudere la guida con il profilo salva goccia (2).

Sezioni e moduli

Sections and modules

aperto

chiuso

Profilo compensatore laterale con spazzolini
e paletto di chiusura integrato nel profilo

Profilo compensatore laterale con spazzolini

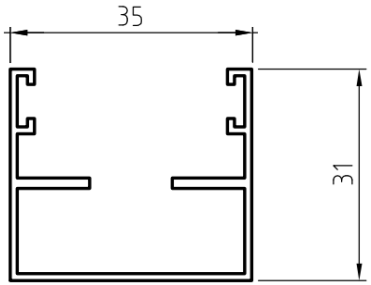

Profilo compensatore laterale con spazzolini.

Il profilo permette l'alloggio di contropiastre per serrature sulle ali intermedie lasciando spazio per lo scrocco nella camera posteriore .

Compensatore laterale - Compensatore con paletto di chiusura integrato

Lateral compensator - Compensator with integrated closing post

Larghezza totale delle specchiature realizzabili: ILLIMITATA
Altezza massima delle ante: 3000mm
Numero di ante realizzabile: ILLIMITATO
Numero di vie abbinabili: ILLIMITATE
Configurazioni aperture: APERTURA SINGOLA O DOPPIA – LATERALE O CENTRALE
Vetro: 10mm TEMPRATO – 55.2 TEMPRATO STRATIFICATO
Guarnizioni: DI SERIE (RIGIDE AD APPLICARE, PALLONCINO AD APPLICARE)
Accessori opzionali: POMELLI TRASPARENTI
VASCHETTE DI TRASCINAMENTO
SERRATURE SINGOLE O DOPPIE
COMPENSATORE LATERALE
PALETTO CHIUSURA LATERALE INTEGRATO NEL COMPENSATORE

Total width of the mirrors achievable: UNLIMITED
Maximum door height: 3000mm
Possible of number panels: UNLIMITED
Number of matching routes: UNLIMITED
Openings configurations: SINGLE OR DOUBLE OPENING - SIDE OR CENTRAL
Glass: 10mm TEMPERED - 55.2 LAYERED TEMPERED
Gaskets: STANDARD (HARD TO APPLY, BALLOON TO APPLY)
Optional accessories: TRANSPARENT KNOBS
DRIVING TRAYS
SINGLE OR DOUBLE LOCKS
SIDE COMPENSATOR
INTEGRATED LATERAL CLOSING BOLT IN THE COMPENSATOR

Caratteristiche tecniche e funzionali

Technical and functional characteristics

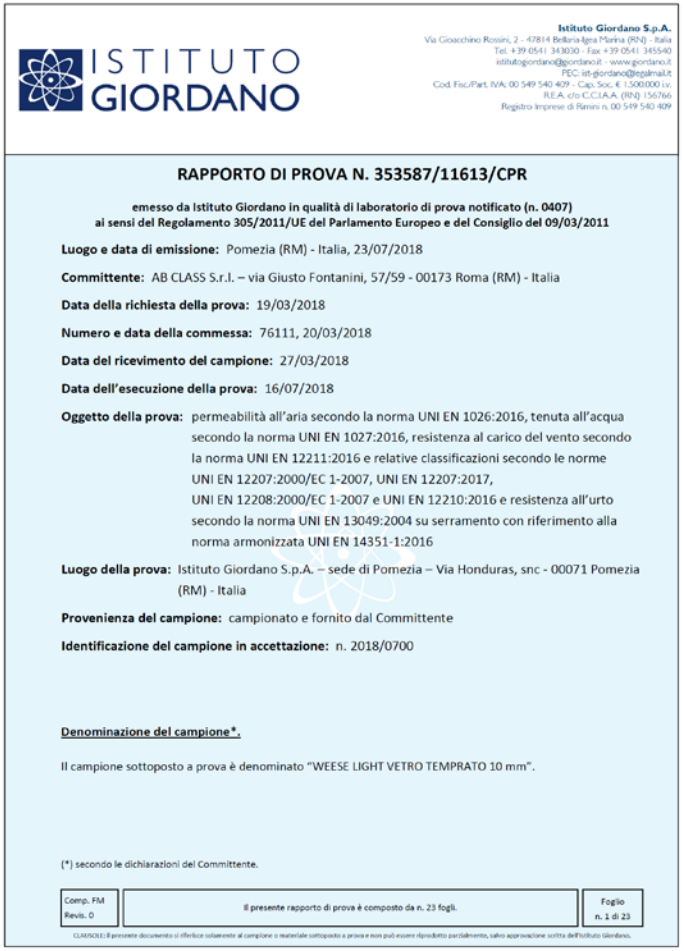

ISTITUTO GIORDANO

Istituto Giordano S.p.A.
Via Gioacchino Rossini, 2 - 47814 Bellaria-Igea Marina (RN) - Italia
Tel. +39 0541 343030 - Fax +39 0541 345540
istitutogiordano@giordano.it - www.giordano.it
PEC: ist-giordano@legalmail.it
Cod. Fisc./Part. IVA: 00 549 540 409 - Cap. Soc. € 1.500.000 i.v.
R.E.A. c/o C.C.I.A.A. (RN): 156766
Registro Imprese di Rimini n. 00 549 540 409

RAPPORTO DI PROVA N. 353587/11613/CPR

emesso da Istituto Giordano in qualità di laboratorio di prova notificato (n. 0407)
ai sensi del Regolamento 305/2011/UE del Parlamento Europeo e del Consiglio del 09/03/2011

Luogo e data di emissione: Pomezia (RM) - Italia, 23/07/2018

Committente: AB CLASS S.r.l. – via Giusto Fontanini, 57/59 - 00173 Roma (RM) - Italia

Data della richiesta della prova: 19/03/2018

Numero e data della commessa: 76111, 20/03/2018

Data del ricevimento del campione: 27/03/2018

Data dell'esecuzione della prova: 16/07/2018

Oggetto della prova: permeabilità all'aria secondo la norma UNI EN 1026:2016, tenuta all'acqua secondo la norma UNI EN 1027:2016, resistenza al carico del vento secondo la norma UNI EN 12211:2016 e relative classificazioni secondo le norme UNI EN 12207:2000/EC 1-2007, UNI EN 12207:2017, UNI EN 12208:2000/EC 1-2007 e UNI EN 12210:2016 e resistenza all'urto secondo la norma UNI EN 13049:2004 su serramento con riferimento alla norma armonizzata UNI EN 14351-1:2016

Luogo della prova: Istituto Giordano S.p.A. – sede di Pomezia – Via Honduras, snc - 00071 Pomezia (RM) - Italia

Provenienza del campione: campionato e fornito dal Committente

Identificazione del campione in accettazione: n. 2018/0700

Denominazione del campione*.

Il campione sottoposto a prova è denominato "WEESE LIGHT VETRO TEMPRATO 10 mm".

(*) secondo le dichiarazioni del Committente.

Comp. FM Revis. 0	Il presente rapporto di prova è composto da n. 23 fogli.	Foglio n. 1 di 23

CLAUSOLE: Il presente documento si riferisce solamente al campione o materiale sottoposto a prova e non può essere riprodotto parzialmente, salvo approvazione scritta dell'Istituto Giordano.

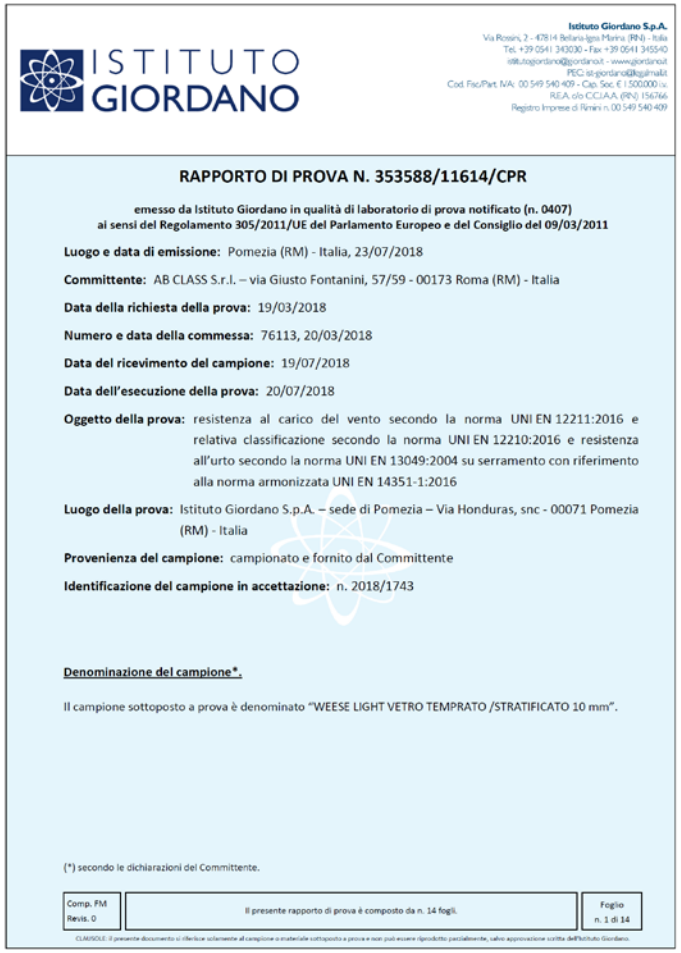

ISTITUTO GIORDANO

Istituto Giordano S.p.A.
Via Rossini, 2 - 47814 Bellaria-Igea Marina (RN) - Italia
Tel. +39 0541 343030 - Fax +39 0541 345540
istitutogiordano@giordano.it - www.giordano.it
PEC: ist-giordano@legalmail.it
Cod. Fisc./Part. IVA: 00 549 540 409 - Cap. Soc. € 1.500.000 i.v.
R.E.A. c/o C.C.I.A.A. (RN): 156766
Registro Imprese di Rimini n. 00 549 540 409

RAPPORTO DI PROVA N. 353588/11614/CPR

emesso da Istituto Giordano in qualità di laboratorio di prova notificato (n. 0407)
ai sensi del Regolamento 305/2011/UE del Parlamento Europeo e del Consiglio del 09/03/2011

Luogo e data di emissione: Pomezia (RM) - Italia, 23/07/2018

Committente: AB CLASS S.r.l. – via Giusto Fontanini, 57/59 - 00173 Roma (RM) - Italia

Data della richiesta della prova: 19/03/2018

Numero e data della commessa: 76113, 20/03/2018

Data del ricevimento del campione: 19/07/2018

Data dell'esecuzione della prova: 20/07/2018

Oggetto della prova: resistenza al carico del vento secondo la norma UNI EN 12211:2016 e relativa classificazione secondo la norma UNI EN 12210:2016 e resistenza all'urto secondo la norma UNI EN 13049:2004 su serramento con riferimento alla norma armonizzata UNI EN 14351-1:2016

Luogo della prova: Istituto Giordano S.p.A. – sede di Pomezia – Via Honduras, snc - 00071 Pomezia (RM) - Italia

Provenienza del campione: campionato e fornito dal Committente

Identificazione del campione in accettazione: n. 2018/1743

Denominazione del campione*.

Il campione sottoposto a prova è denominato "WEESE LIGHT VETRO TEMPRATO /STRATIFICATO 10 mm".

(*) secondo le dichiarazioni del Committente.

Comp. FM Revis. 0	Il presente rapporto di prova è composto da n. 14 fogli.	Foglio n. 1 di 14

CLAUSOLE: Il presente documento si riferisce solamente al campione o materiale sottoposto a prova e non può essere riprodotto parzialmente, salvo approvazione scritta dell'Istituto Giordano.

Certificazioni di sistema eseguite presso Istituto Giordano.

System certifications performed at the Istituto Giordano.

Hydro Buillding Systems Italy Spa
Via A. Ponchielli, 3
20063 – Cernusco sul Naviglio (MI)
Tel. 800978628
info@domal.it – www.domal.it.it